交流電流計・電圧計（整流形）

■電流計

最大目盛値	概略内部抵抗または消費VA	付属品
	CF-17, 15, 10	
500μA 1mA 2mA 5mA	1.5kΩ 800Ω 500Ω 300Ω	—
10mA 〜 300mA	0.5VA	
350mA 〜 10A	1VA	CF-17, 15 MR-CTN
15A 〜 30A	1VA	MR-CTN
35A 〜 100A(1)	1VA	MR-CTN

注(1) 100A を超える場合，または，回路電圧が 600V を超える場合には 5A（0.1A，1A）計器に変流器を外付してご使用ください。

● 延長目盛計器も製作します。
（AT-62M 付，外形図 41 ページ　但し入力 15A 迄）

● 高周波計測
10kHz 迄製作します。ご指定ください。（0.35 〜 10A）

■サイクル制御波形計測

サイクル制御波形には，サイクル制御用をご使用ください。
形名：CTF-□-□，AT-62MEC 付属

■ひずみ波形計測（近似実効値整流方式）

標準の整流形では，動作原理上波形ひずみの影響を受けますのでご注意ください。
第 3 高調波の混入波形や SCR 波形には，近似実効値整流方式をご使用ください。形名：CTF-□-□（AT-62ME 外付）

▲結線図

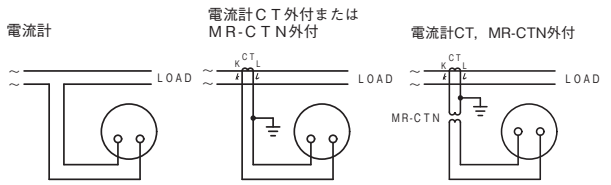

●外形図 CF-17, 15 (CF-10の外形図は,MF-10をご覧ください。)

（単位: mm）

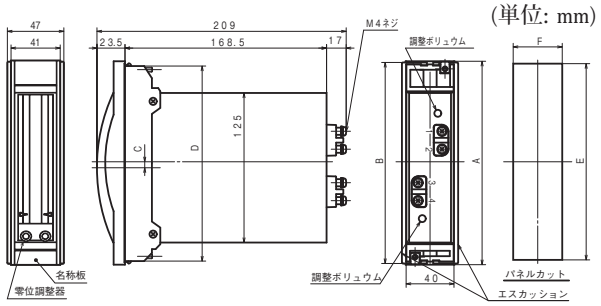

■電圧計

最大目盛値	概略消費電流	付属品
	CF-17, 15, 10	
3V 〜 25V	1.5mA	—
30V 〜 600V	1mA	
750V(1) 〜 25kV	1mA	直列抵抗器 （別売り）

注(1) 600V を超える場合は1mA計器に直列抵抗を外付となります。直列抵抗器の寸法は107ページをご参照ください。

● 高周波計測
10kHz 迄製作します。ご指定ください。（50 〜 300V）

■サイクル制御波形計測

サイクル制御波形には，サイクル制御用をご使用ください。
形名：CTF-□-□，VT-62MEC 付属

■ひずみ形計測（近似実効値整流方式）

標準の整流形では，動作原理上波形ひずみの影響を受けますのでご注意ください。
第 3 高調波の混入波形や SCR 波形には，近似実効値整流方式をご使用ください。形名：CTF-□（VT-62ME 外付）

▲結線図

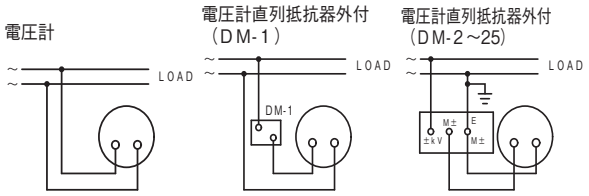

●外形図 (単位: mm)

MR-CTN（350mA〜25A/10mA）

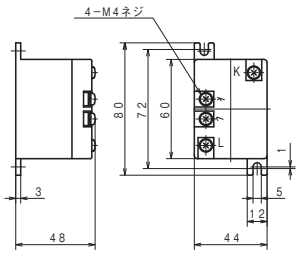

MR-CTN（30A〜100A/20mA）

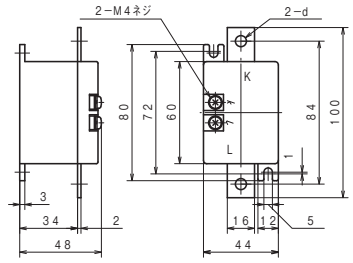

端子カバーが必要な際はご指定ください。

本器の端子カバー形名, 寸法, 必要数については 110 ページをご参照ください。付属品の端子カバーについては 114 ページをご参照ください。

形　名	A	B	C	D	E	F		質　量 (g)	
						単 体	2 個以上	1 針形	2 針形
CF-17	170	168	4	163	164±0.5	41^{+1}_{0}	$(41\times n)^{+1}_{0}$	400	500
CF-15	150	148	0	145	146±0.5	41^{+1}_{0}	$(41\times n)^{+1}_{0}$	400	500

（n：計器個数）

電流(A)	d
30〜70	φ6.5
75〜100	φ8.5

連装する場合は，指示計をパネルカットの中央に寄せて取り付けてください。

● AT-62MEC，VT-62ME および VT-62MEC の外形図は 41 ページをご参照ください。